NOJA - Mueble 2 cajones - 600/700/800/900/1000/ 1200 (2x600)/1400 (2x700)

E-05 NORMA EN 717-1 · CIERRE AMORTIGUADO · CAJÓN MADERA · GUÍAS HETTICH

Acabados exteriores

Natural · Roble África · Nogal Maya

Blanco Brillo · White Satin RAL 9016 · Black Satin Pantone Black 6C RAL 000 15 00 · Blue Satin Pantone 539C RAL 5011 · Green Satin Pantone 4222C RAL 120 50 10 · Red Satin Pantone 7608U RAL 040 40 40

Interior

Onix

Características Técnicas

_Fabricación frentes y laterales(e=16mm):
- Blanco Brillo: tablero de partículas laminado lacado con pintura poliéster alto brillo UV.
- Natural, Roble África, Nogal Maya, White Satin, Black Satin, Blue Satin, Green Satin, Red Satin: tablero de partículas laminado.

_Fabricación estructura interna (e=16mm): tablero de partículas laminado acabado onix.

* Todos los tableros utilizados en la fabricación de este mueble están clasificados como clase E05 con bajo contenido en formaldehídos.
*Cantos según diseño: PVC, ABS. (canteado con cola PUR)

Dimensiones y peso embalaje

	600	700	800	900	1000
Longitud mm.	660	760	860	960	1060
Fondo mm.	510				
Altura mm.	610				
Peso neto Kg.	23,2	25,5	27,1	29,5	31,6
Peso bruto Kg.	25,3	27,7	30,2	32,5	34,7

Herrajes

_Colgadores: Colgador de alta resistencia con tres regulaciones independientes accesibles desde el frente. Capacidad de carga de 70Kg.

_Cajón: Cajón de madera con guía oculta Hettich de extracción parcial de cierre amortiguado y regulación en altura. Capacidad de carga máx. 25 Kg.

Dimensiones

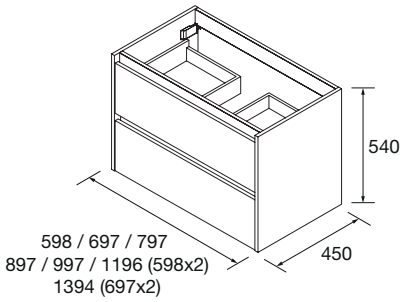

Lavabo incluido en conjunto

- 600/700/800/900/1000: Iberia
- 1200: Iberia doble
- 1400: Toscana doble poza.

Espacio libre toma de agua

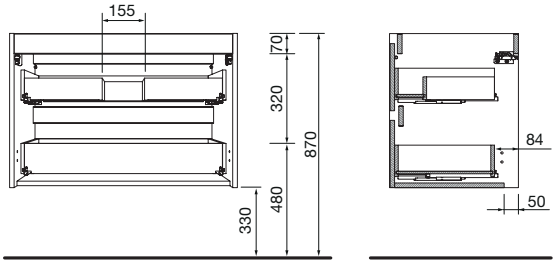

A MEDIDA - Encimeras de lavabo espesor 16 mm

Acabados exteriores

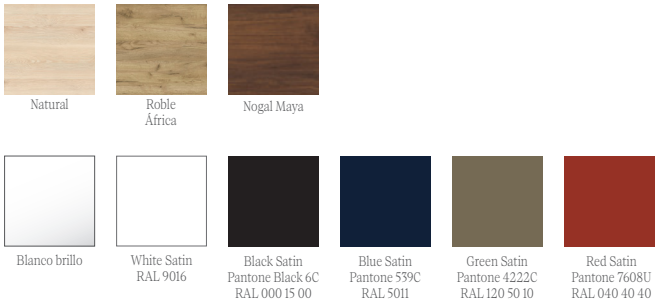

Características Técnicas

_Fabricación frentes y laterales(e=16mm):
- Blanco Brillo: tablero de partículas laminado lacado con pintura poliéster alto brillo UV.
- Natural, Roble África, Nogal Maya, White Satin, Black Satin, Blue Satin, Green Satin, Red Satin: tablero de partículas laminado.

_Fabricación estructura interna (e=16mm): tablero de partículas laminado acabado onix.

* Todos los tableros utilizados en la fabricación de este mueble están clasificados como clase E05 con bajo contenido en formaldehídos.
*Cantos según diseño: PVC, ABS. (canteado con cola PUR)

Dimensiones de la encimera

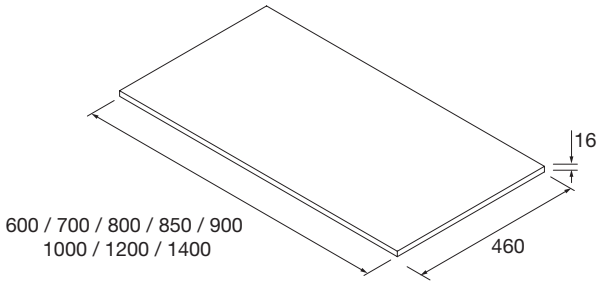

Lavabos Compatibles

_Lavabo de posar:
Altiro, Seduction, Kandy, Lokum, Lisboa, Carla, Varmega.

Dimensiones y peso embalaje

	600	700	800	850	900	1000	1200	1400
Longitud (mm)	655	755	825	875	955	1025	1255	1455
Profundidad (mm)	495	495	481	481	495	481	515	515
Altura (mm)	40	40	60	60	40	60	95	95
Peso neto (kg)	3	3,5	4	4,3	4,5	5,2	6,2	7,2
Peso bruto (kg)	3,5	4	4,8	5	5,1	5,9	7,2	8,4